カトラリーセットバンブータイプ（5点）【ケース】

●クライアント：
●営業担当：
●制作担当：
●受注番号：
●納期：2021年00月00日
●ロット：
●デザインサイズ：W000mm
●刷り色：1C
●刷り位置：図参照
版下原寸サイズ

シルク用

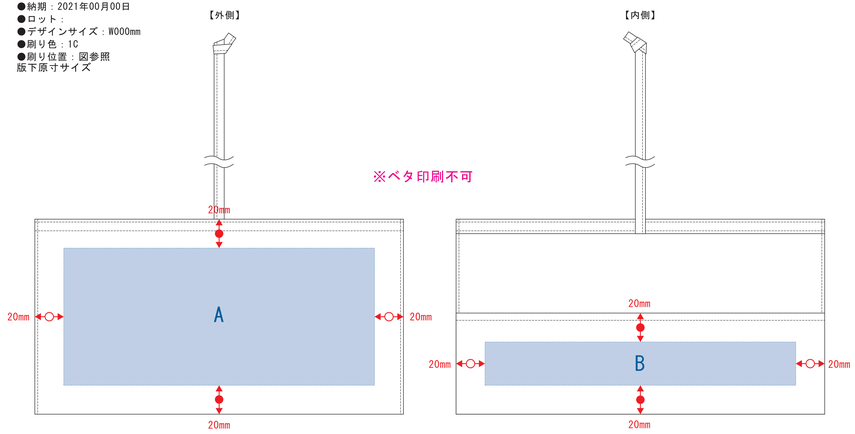

デザインスペース：Ａ／W215×H95（mm）、Ｂ／W215×H30（mm）
■シルク印刷　最大範囲：Ａ／W215×H95（mm）
Ｂ／W215×H30（mm）

インクジェット用

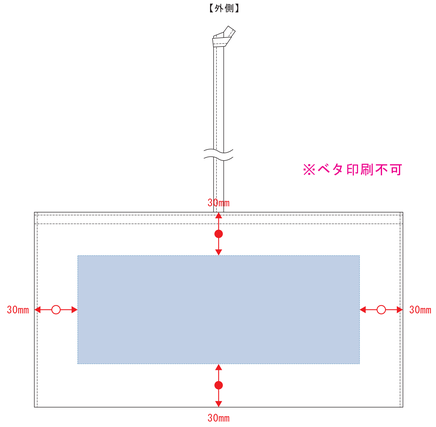

デザインスペース：W195×H75（mm）
■インクジェット　最大範囲：W195×H75(mm)

熱転写用

製作上のご注意点
■データ・イラストデザインの位置ずれの発生を防ぐため、
■ベタ・グラデーション・ドロップシャドウ・ぼかしの使用は、
　　・本製品の金属部分にプリントの発色が不良となる。
　　・本製品の表面の曲面、裏面にプリントした
　　・表面・裏面・側面の合計3面以内にご収まりください。
■本品裏・底面は製品シールプリント仕様になりますので選択しないでください。
■ペンによる表面汚れ、経時的な剥離・変色現象は、ご容赦願います。
　　・ペンの種類、及びペンインクにより汚れが発生する場合があります。
　　・経時変化による剥離・変色現象は、ご容赦願います。
■表面に文字及びお客様の情報入れ（ナイタ）がある方は、ハッキリとした表情を出すため、
■データ上最低のスクリーンにおいて印刷方向は上から下まで全ての場合ご容赦願います。

■表面データ作成で使用の際の注意点
■表面500dpiのモノクロ2階調の画像データをレイアウトして下さい。
■表面データ内の注意点として下さいなどデーターのレンクも入れて。

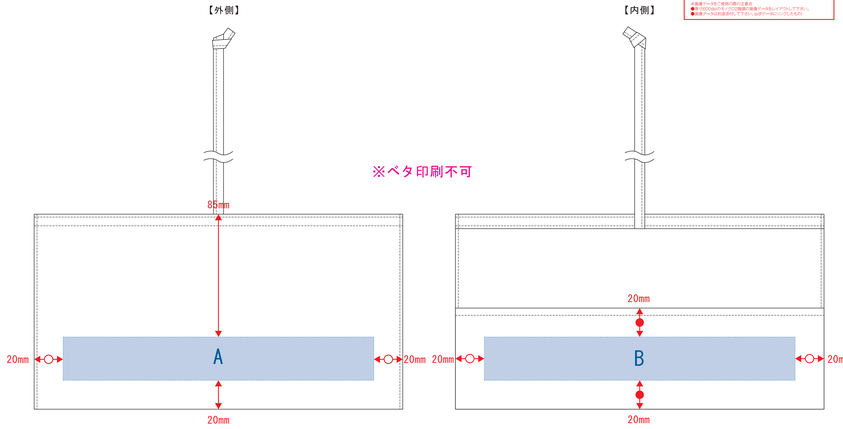

デザインスペース：Ａ／W215×H30(mm)（mm）、Ｂ／W215×H30（mm）
■熱転写印刷　最大範囲：A/W215×H30(mm)
B/W215×H30(mm)

カトラリーセットバンブータイプ（5点）【カトラリー】

●クライアント：
●営業担当：
●制作担当：
●受注番号：
●納期：2021年00月00日
●ロット：
●デザインサイズ：W000mm
●刷り色：1C
●刷り位置：図参照
版下原寸サイズ

スプーン

■デザインスペース：W40×H6(mm)
パッド印刷　最大範囲：W40×H6(mm)

フォーク

■デザインスペース：W40×H5(mm)
パッド印刷　最大範囲：W40×H5(mm)

箸

■デザインスペース：W40×H3(mm)
パッド印刷　最大範囲：W40×H3(mm)