213321〜2　スウェードスタイル巾着（L）

名入れ位置	A	B
名入れサイズ	×　mm	×　mm
刷り色（1C）	色	色
刷り位置	上下センター・左右センター・それ以外	上下センター・左右センター・それ以外

名入れ位置：A・Bを□で囲んで下さい。

名入れサイズ：レイアウトに配置した状態での寸法をご記入下さい。

刷り色：PANTONEまたはDICナンバーでご指定下さい。
※黒・白・金・銀はチップでのご指定はできません。
※刷り色が2色の場合、見本レイアウトし、入力済み・刷り色の部分に「白」とご記入下さい。

刷り位置：名入れ範囲の上下センター、左右センター、それ以外を□で囲んで下さい。
それ以外の場合、名入れ範囲内の上下左右に位置をご指定下さい。
※商品サイズに個体差が発生した場合の印刷範囲は上下左右センター合わせになります。

制作上の注意点

■名入れデザインの配置はグレー網掛けの刷り範囲内にお願い致します。
（ベースの材質、又はデザインによりヤダ figure が多い場合、線が細り、場合等、調整がお要りな場合がございます。）

■文字(ロゴ等の問題を回避するため、文字はすべてアウトラインなしてください。

■細かい文字など生地の伸縮上、かすれたり、つぶれてしまう場合がございます。

■カラーモードは必ずCMYKで作成して下さい。RGBモードで作成された場合、出力時にCMYKモードに変換するため、若干の色差が生じますのでご注意ください。

■ベース材質・カラーにより、仕上りの印刷色が若干変わり、ご了承いただきます。特に印刷色が薄い場合、影響にお出る場合がございます。

画像データをご使用の際の注意点

■1枚の刷り範囲を1辺で1500dpiの写真ソロ2階調の画像データを配置して下さい。

■画像を配置した場合、必ず配置した元データも添付してください。

原寸サイズ

名入れ位置　A　シルク印刷

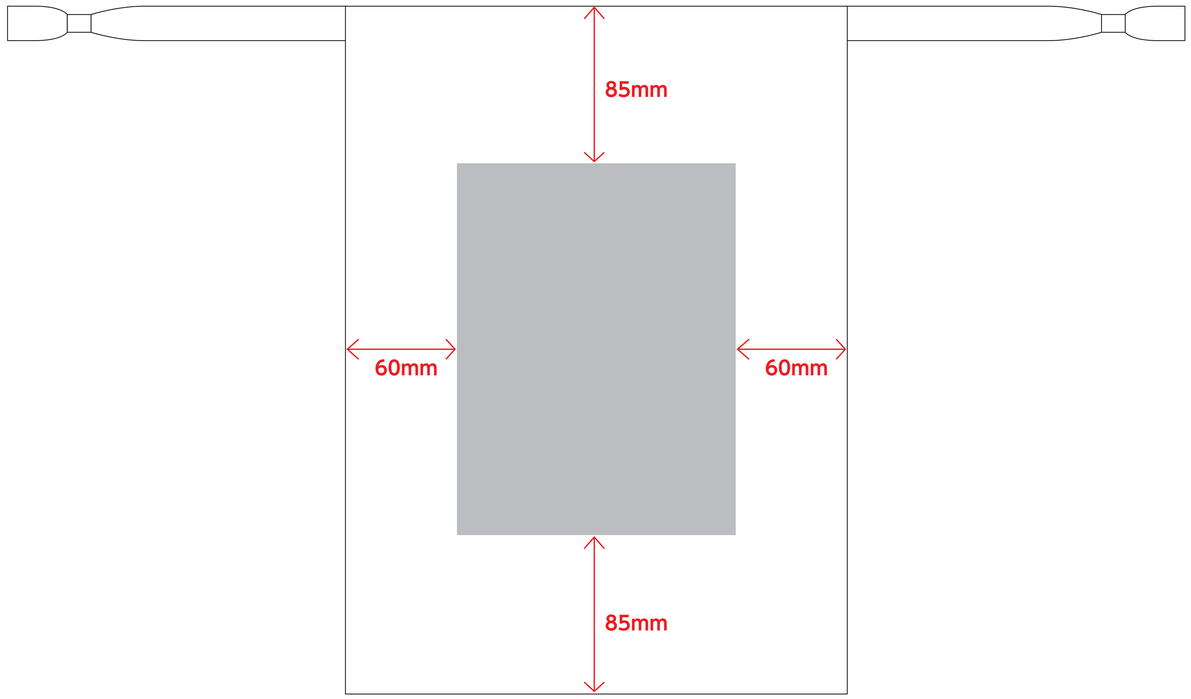

名入れ最大サイズ：H200×W150（mm）

名入れ位置　B　型押し

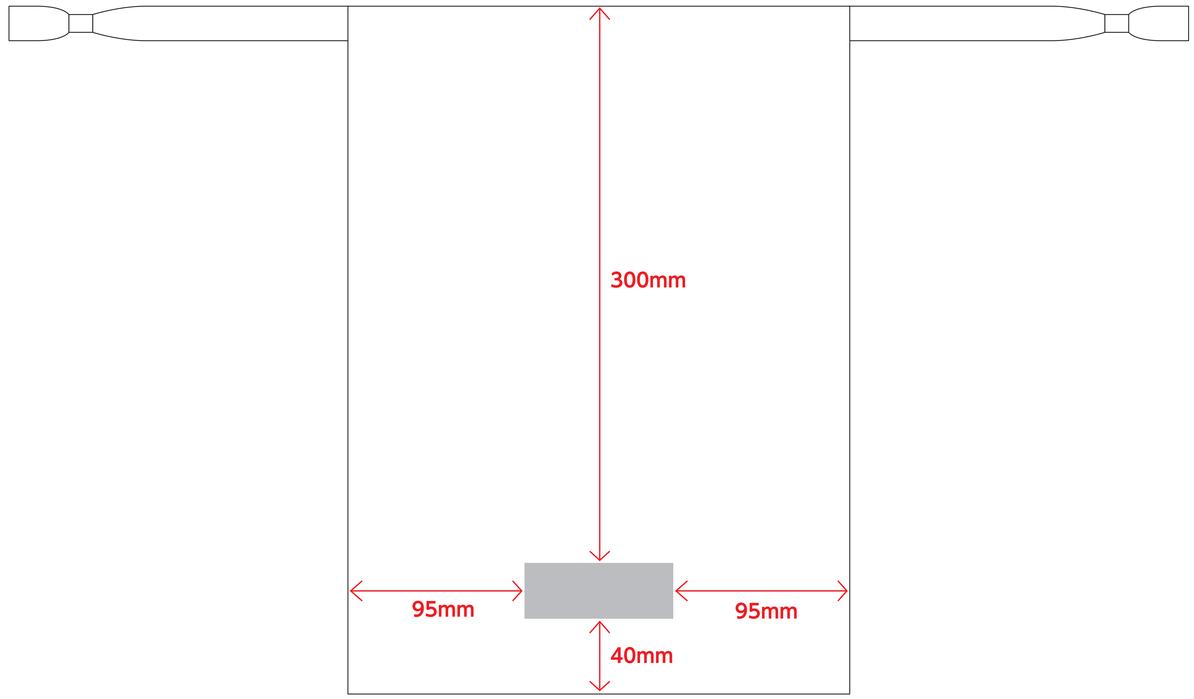

名入れ最大サイズ：H30×W80（mm）